bikelander

westfalia AUTOMOTIVE

RU **Руководство по эксплуатации**
Велокрепление bikelander & bikelander classic

bikelander	**350 050 600 001**
bikelander classic	**350 053 600 001**

350 050 691 107 - 001

Содержание

1. Информация документа 3
1.1 Область действия 3
1.2 Правила техники безопасности 3
1.3 Пояснение к символам. 3

2. Информация о мерах обеспечения безопасности 4
2.1 Использование по назначению 4
2.2 Указания по технике безопасности к применению велокрепления. 4

3. Информация об изделии 6
3.1 Объем поставки 6
3.2 Аксессуары/комплектующие. 6
3.3 Обзор изделия 7

4. Установка велокрепления 8

5. Раскладывание велокрепления 11

6. Крепление велосипедов 12

7. Крепление номерного знака 16

8. Откидывание велокрепления 16

9. Демонтаж 17
9.1 Снятие велосипедов 17
9.2 Складывание велокрепления 17
9.3 Снятие велокрепления с транспортного средства 17

10. Техническое обслуживание и уход 18
10.1 Регулировка усилия зажима. 18
10.2 Замена ламп 18
10.3 Уход за велокреплением 18

11. Запасные детали 19

12. Гарантия на изделие. 19

1. Информация документа

1.1 Область действия

Руководство по эксплуатации:
Велокрепление bikelander (350 050 600 001) / bikelander classic (350 053 600 001)

- Оригинал инструкции по эксплуатации
- Часть изделия
- Защищено авторским правом
- Размножение, переиздание и передача данного руководства возможны только с письменного разрешения компании
- Компания оставляет за собой право на внесение изменений

1.2 Правила техники безопасности

⚠ ВНИМАНИЕ!

Указания со словом ПРЕДУПРЕЖДЕНИЕ предупреждают об опасной ситуации, которая ведет к смерти или к причинению тяжелых травм.

⚠ ОСТОРОЖНО!

Указания со словом ОСТОРОЖНО предупреждают о ситуации, которая ведет к причинению травм, легкой или средней тяжести.

⚠ ВНИМАНИЕ!

Указания со словом ВНИМАНИЕ предупреждают о ситуации, которая ведет к нанесению материального ущерба или вреда окружающей среде.

1.3 Пояснение к символам

Неправильно (например, положение)

Правильно

Звуковой сигнал (например, пощелкивание)

► Призыв к действию

– Перечисление

→ Ссылка на другое место в данном документе

🗋 Ссылка на другой документ, на который необходимо обратить внимание

2. Информация о мерах обеспечения безопасности

⚠ ВНИМАНИЕ!

Опасность травмирования в случае несоблюдения указаний руководства по эксплуатации!
Данное руководство по эксплуатации содержит важную информацию для безопасного обращения с велокреплением. Особое внимание уделено возможным видам опасностей. Несоблюдение указаний ведет к причинению травм или к возникновению несчастных случаев.

► Внимательно ознакомьтесь с руководством по эксплуатации.
► Соблюдайте указания по технике безопасности, описанные в данном руководстве.
► Храните руководство по эксплуатации в доступном месте.

Использование велокрепления запрещено:
– в случае неисправности велокрепления.
– в случае несанкционированных переоборудований или внесенных изменений.
– для детей или лиц, не способных оценить степень опасности при обращении с велокреплением.

Производитель не берет на себя ответственность или не предоставляет гарантии при возникновении ущерба в следующих случаях:
– при несоблюдении указаний данного руководства по эксплуатации.
– при использовании не по назначению.
– при неправильном обращении.
– при использовании запасных частей, неодобренных производителем.
– при неквалифицированном ремонте велокрепления.

2.1 Использование по назначению

Велокрепление служит для перевозки велосипедов. Велокрепление предназначено только для фиксации на фаркопе.
При использовании аксессуаров можно расширить возможности его применения.

Велосипеды должны отвечать следующим требованиям:
– вес, ≤ 30 кг
– расстояние между велосипедами, ≤ 1300 мм
– ширина шин, ≤ 60 мм
– геометрия стандартных рам
– диаметр рамного профиля, ≤ 80 мм

Фаркоп должен отвечать следующим требованиям:
– параметр D сцепного шара, > 6,7 кН
– материал, как минимум, – конструкционная сталь S355 (ST52-3) или высокопрочный чугун GJS 520
– знак технического контроля по стандарту 94/20/EC или ECE-R 55
– гнездо подключения, 12 В

Велокрепление предназначено для применения на асфальтированных дорогах. Применение на бездорожье (внедорожник) запрещено.

Велокрепление разрешается использовать только при правильной его установке и в безупречном техническом состоянии.

К применение по назначению также относится соблюдение технических данных на заводской табличке, внимательное ознакомление с руководством по эксплуатации и соблюдение его указаний.

Любое другое использование является использованием не по назначению.

2.2 Указания по технике безопасности к применению велокрепления

Во время дорожного движения водитель транспортного средства несет ответственность за транспортное средство и его груз.

Правила о креплении грузов, характерные для конкретных стран, имеют приоритетную силу, и их следует всегда соблюдать (например, обязательная маркировка с предупреждающим знаком).

При фиксации велокрепления необходимо соблюдать следующие значения:
– грузоподъемность велокрепления составляет 60 кг.
– максимальная нагрузка на фаркоп.
– допустимая осевая нагрузка транспортного средства.
– допустимая полная масса транспортного средства.

🗋 Технические данные по нагрузке фаркопа, осевой нагрузке и на полную массу указаны в инструкции вашего транспортного средства и/или на заводской табличке фаркопа.

Перед началом движения

Для использования велокрепления необходимо до начала движения транспортного средства проконтролировать следующие пункты:
– правильный монтаж велокрепления на транспортном средстве.
– правильное крепление велосипедов.
– отсутствие защитного чехла на велосипедах.
– откидывание всех компонентов велокрепления.
– блокировка всех замков.
– установка государственного номерного знака, совпадающего с номерным знаком, установленным на транспортном средстве.
– исправность освещения на велокреплении (свет фар заднего хода, свет стоп-сигнала, указатели поворота, задний противотуманный фонарь, освещение номерного знака).
– защитное покрытие отражателей для велосипедных колес во время ночной езды.
– свободная видимость освещения и номерного знака велокрепления
– свободная видимость во всех направлениях для водителя.
– если груз выступает за дублирующие фонари крепления на более 400 мм справа и слева, необходимо выполнить маркировку груза следующим образом:
  – вперед — белым светом.
  – назад — красным светом.
  – макс. 1500 мм над дорожным полотном.
– если на велокреплении используется задний противотуманный фонарь, значит необходимо отключить задний противотуманный фонарь на транспортном средстве.
– если третий фонарь стоп-сигнала на транспортном средстве загораживают велосипеды, то необходимо установить дублирующий третий фонарь стоп-сигнала.
– чтобы снизить нагрузку на заднюю ось, нужно положить тяжелый груз в багажнике как можно дальше вперед.
– при движении транспортного средства без велосипеда необходимо снять дистанционный держатель велокрепления.

Рекомендации на случай, когда перевозка велосипедов не требуется:
снимите велокрепление с фаркопа и, например, перевозите его в багажнике. Это позволяет снизить расход топлива, облегчает парковку и оберегает велокрепление.

Во время движения транспортного средства

При использовании велокрепления во время движения транспортного средства необходимо соблюдать следующие пункты:
– постоянно контролируйте груз через зеркало заднего вида.
– если положение груза изменилось, следует снизить скорость и найти возможность для остановки, чтобы проверить фиксацию груза.
– не разрешается двигаться скоростью выше 130 км/ч.
– из-за удлиненной боковой стороны нужно учитывать чувствительность к боковому ветру.
– из-за измененного распределения нагрузки нужно учитывать изменение тормозных свойств транспортного средства.
– движение по бездорожью запрещено.
– въезд на автомойку запрещен.
– необходимо проверить правильную посадку велокрепления и фиксацию велосипедов примерно через 10 км с момента начала движения транспортного средства.
– при длительных поездках правильную посадку велокрепления и фиксацию велосипедов следует проверять каждые 500 км. При движении по неровной дороге — соответственно реже.
– в результате применения штекерного гнезда на фаркопе автоматически отключаются системы содействия водителю (например, парктроник, автоматическая система парковки, автоматическая крышка багажника).

🗋 Информация об автоматическом содействии водителю указана в инструкции вашего транспортного средства.

3. Информация об изделии

3.1 Объем поставки

3.1 / 1

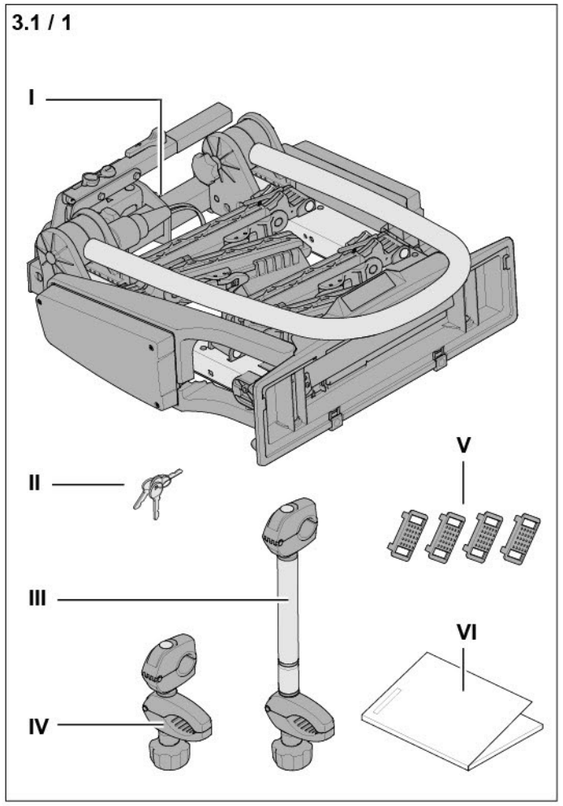

I a I b	Велокрепление bikelander Велокрепление bikelander classic
II	Ключи
III	Длинный дистанционный держатель
IV	Короткий дистанционный держатель
V	Предохранитель обода
VI	Руководство по эксплуатации

► Проверьте комплектность поставки.

3.2 Аксессуары/комплектующие

	Транспортировочный ящик 350 002 600 001
	Транспортировочная платформа 350 004 600 001
	Дополнительная подставка для 3-го велосипеда 350 055 600 001
	Заездной трап 350 020 600 001
	Транспортировочная сумка 350 013 600 001
	Настенный держатель 350 006 600 001
	Дублирующий стоп-сигнал 350 000 305 173

3.3 Обзор изделия

3.3 / 1

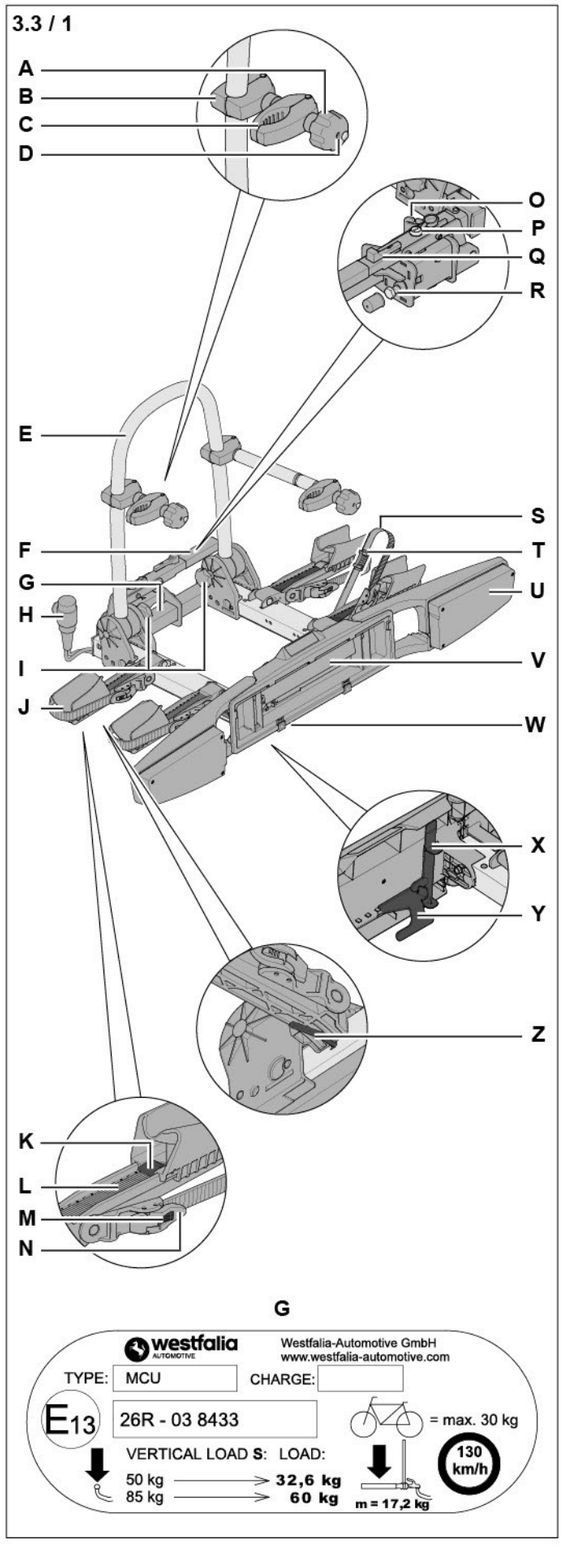

A	Гайка-барашек для дистанционного держателя
B	Хомутовый зажим
C	Зажим для велосипеда
D	Замок дистанционного держателя
E	Дуга
F	Натяжной рычаг
G	Заводская табличка
H	Штекер
I	Звездообразная рукоятка дуги
J	Подставка для колеса
K	Фиксатор подставки колес
L	Направляющая колеса
M	Механизм разблокировки зубчатого ремня
N	Механизм блокировки зубчатого ремня
O	Штекерное гнездо
P	Замок натяжного рычага
Q	Фиксатор натяжного рычага
R	Регулировочный винт
S	Зубчатый ремень
T	Предохранитель обода
U	Дублирующий фонарь
V	Держатель номерного знака
W	Зажим номерного знака
X	Придерживатель от опрокидывания
Y	Откидной рычаг
Z	Фиксатор для направляющей колес

4. Установка велокрепления

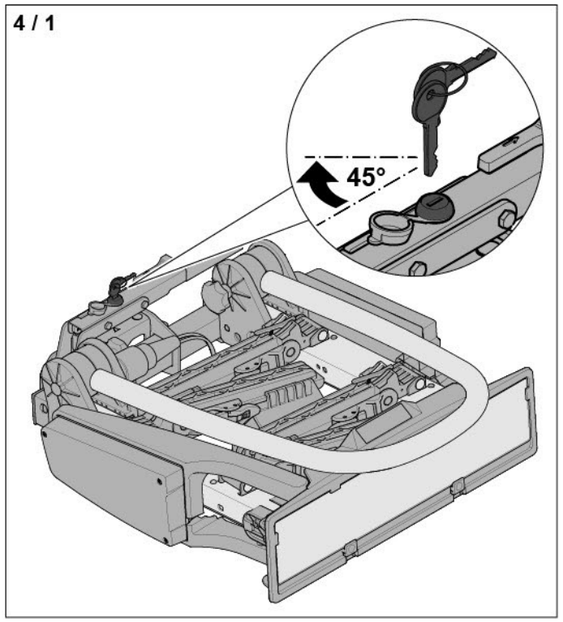

► Откройте замок натяжного рычага.

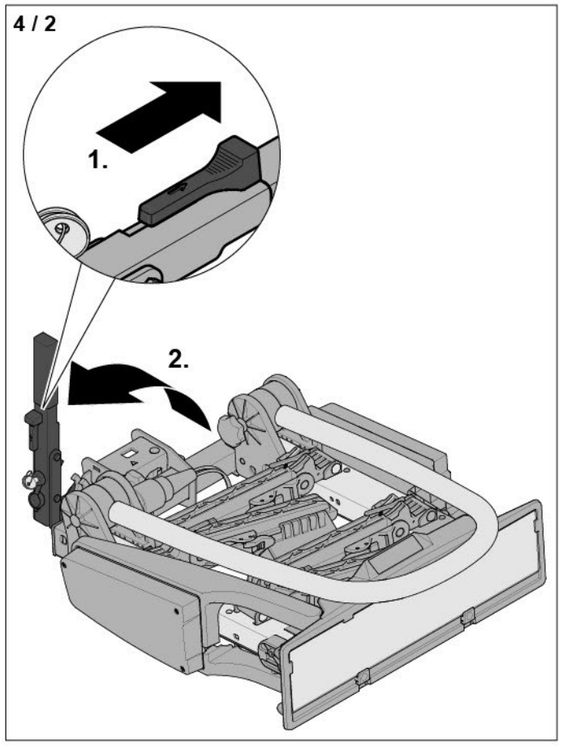

► Разблокируйте натяжной рычаг (1).
► Потяните натяжной рычаг вверх (2).

Фаркоп должен подходить для фиксации велокрепления.
→ „2.1 Использование по назначению“ на странице 4

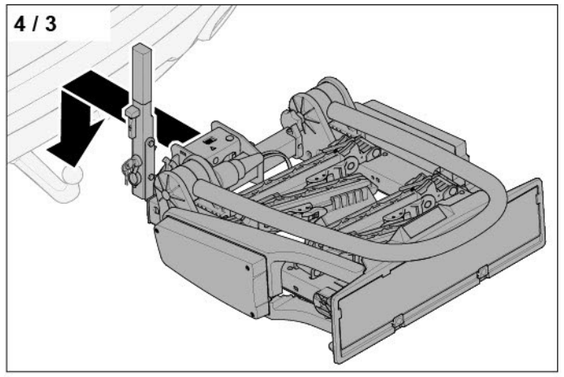

► Насадите велокрепление на фаркоп транспортного средства.

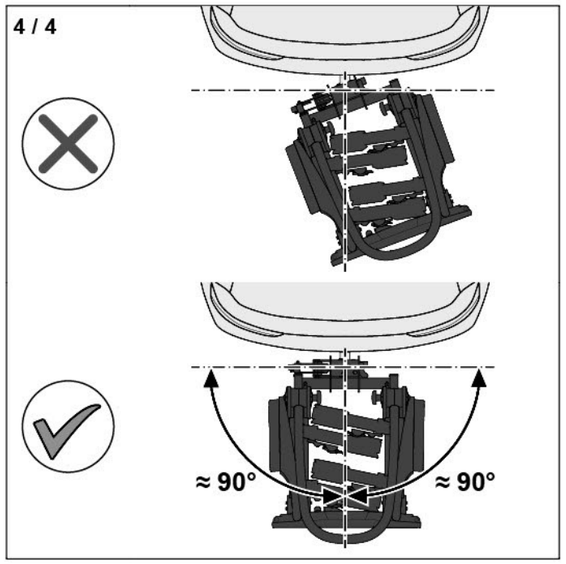

► Выровняйте велокрепление по левому и правому краю.

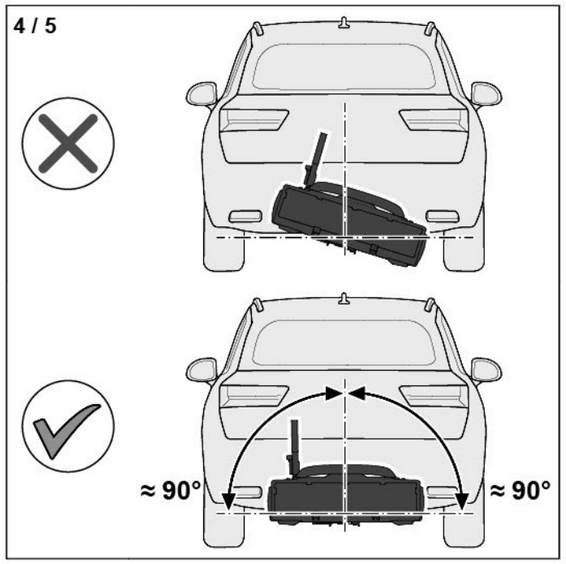

► Выровняйте велокрепление по горизонтали.

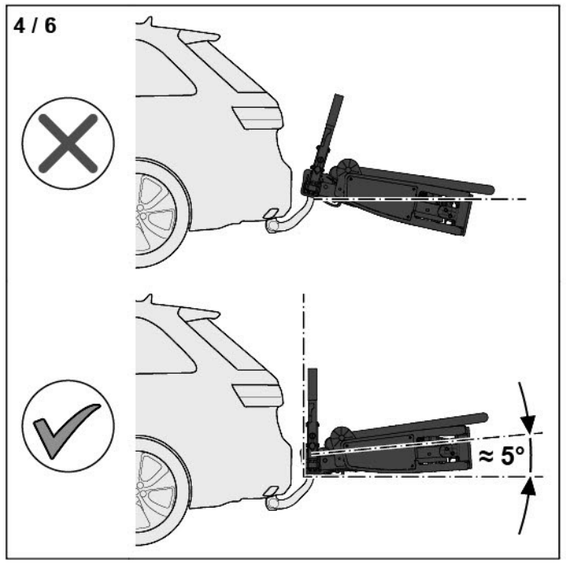

► Выровняйте велокрепление по вертикали.

Велокрепление прочно фиксируется на фаркопе. Усилие зажима велокрепления установлено на заводе-изготовителе таким образом, что нужно нажать на натяжной рычаг вниз с усилием, соответствующим весу от 35 до 45 кг.

При первичном использовании необходимо проверить усилие зажима. При наличии старого или изношенного фаркопа необходимое усилие зажима может отклоняться от нормы.
→ „10.1 Регулировка усилия зажима“ на странице 18

⚠ ВНИМАНИЕ!

Опасность возникновения несчастного случая из-за неправильного зажима велокрепления!
Малое усилие зажима ведет к искривлению велокрепления на фаркопе во время движения транспортного средства.
► Убедитесь в том, что сцепной шар и его контактная поверхность чистые и без жировых загрязнений.
► Всегда нажимайте на натяжной рычаг до упора вниз, прилагая для этого необходимое усилие.
► Убедитесь в том, что красная маркировка на фиксаторе натяжного рычага исчезла.

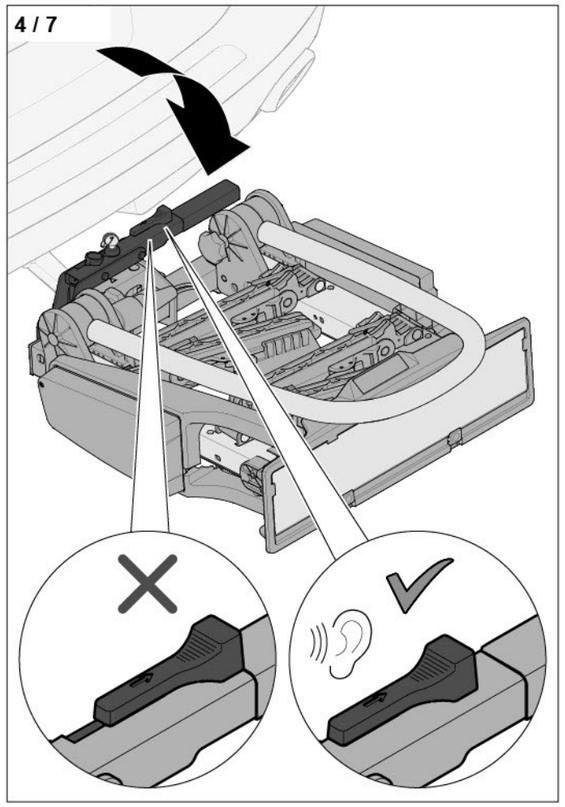

► Нажимайте на натяжной рычаг вниз с усилием, соответствующим весу от 35 до 45 кг, пока не послышится щелчок.

Если натяжной рычаг не поддается нажатию до упора:
► снова потяните натяжной рычаг вверх.
► приподнимите велокрепление за его конец и увеличьте угол наклона.
→ Рис. „4 / 6“
► Нажмите на натяжной рычаг вниз до упора.

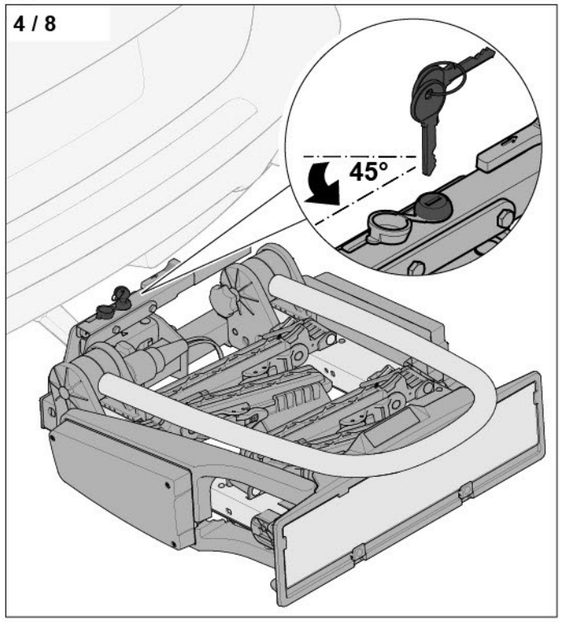

► Закройте замок стяжного рычага.
► Извлеките ключ.

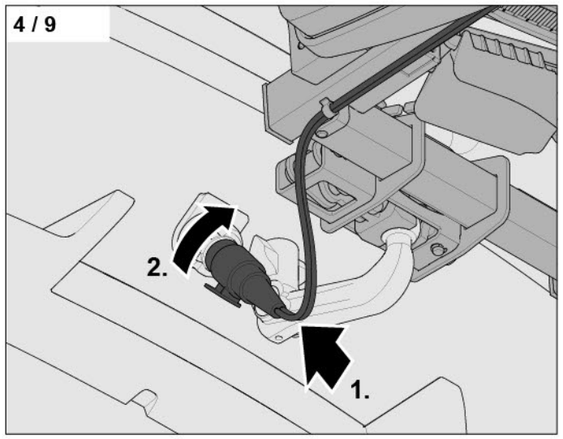

► Вставьте штекер в гнездо, расположенное на фаркопе (1).
► Поворачивайте штекер в гнезде по часовой стрелке до тех пор, пока он не зафиксируется (2).

⚠ ВНИМАНИЕ!

Опасность повреждения кабеля!
Кабель может быть поврежден из-за высокой температуры выхлопных газов и в результате скольжения по дороге. В таком случае работа фар больше не гарантируется.
► Следите за правильной прокладкой кабеля.

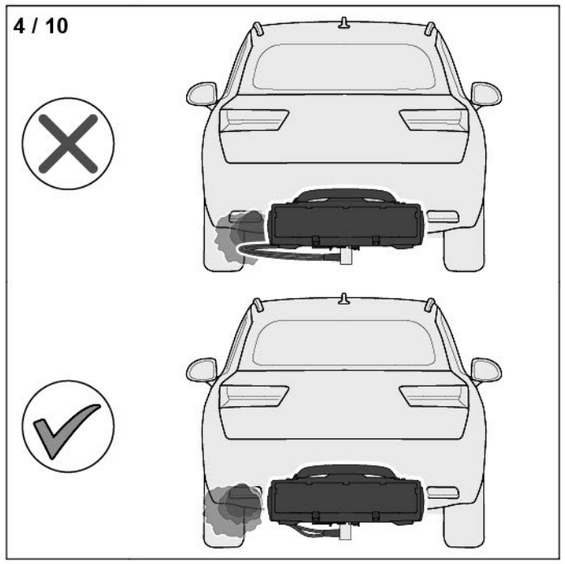

► Проведите кабель подальше от выхлопной трубы.

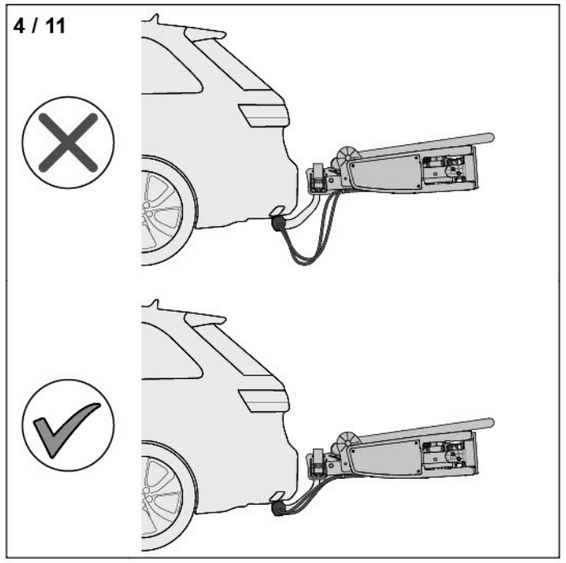

► Проведите кабель подальше от дорожного полотна.

westfalia AUTOMOTIVE

5. Раскладывание велокрепления

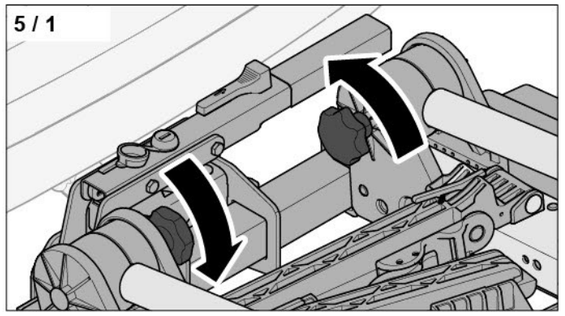

► Ослабьте обе звездообразные рукоятки для дуги.

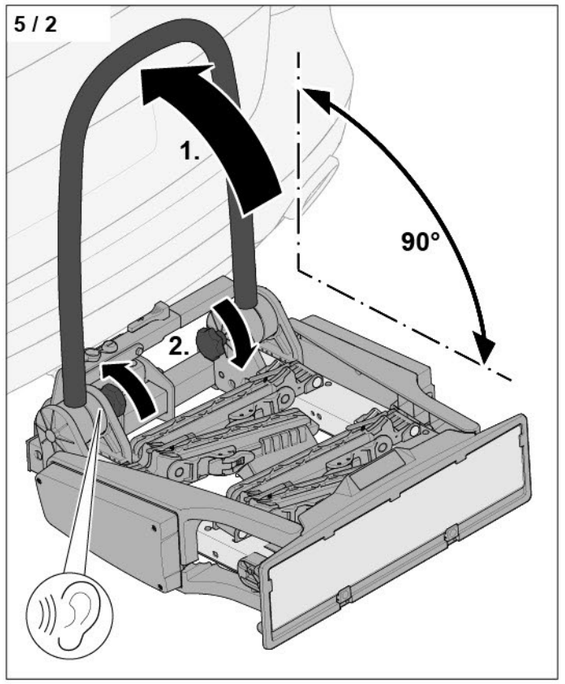

► Откиньте дугу вверх (1).
► Туго затяните обе звездообразные рукоятки дуги (2).

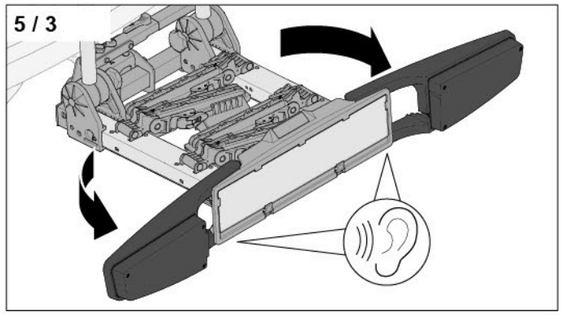

► Откиньте оба дублирующих фонаря до точки их фиксации.

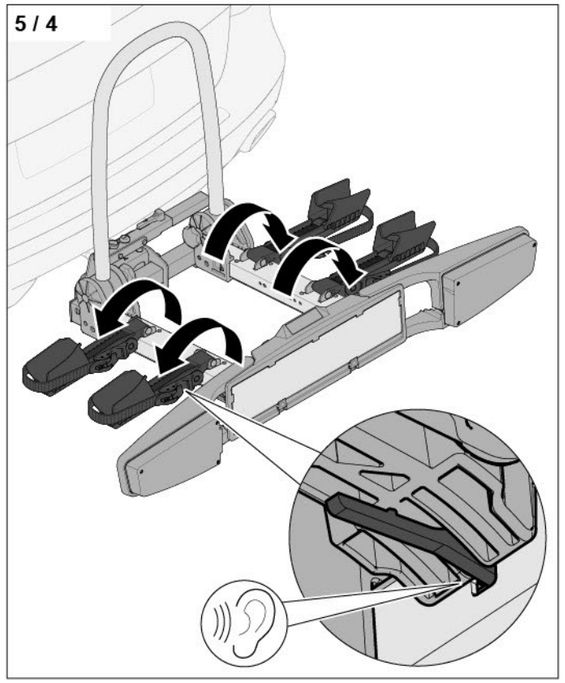

► Откиньте все подставки для колес до точки их фиксации.

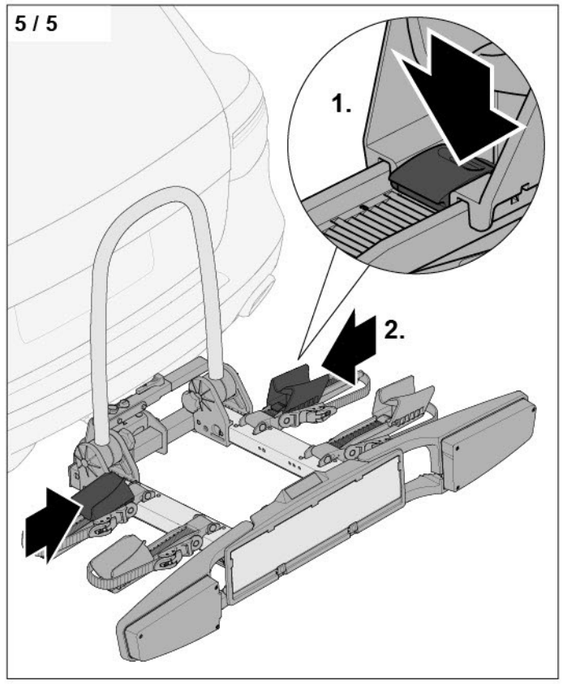

► Нажмите на фиксатор для подставки колеса (1).
► Сдвиньте подставку колеса до конца вовнутрь (2).

6. Крепление велосипедов

Велосипеды должны подходить для фиксации на велокреплении.
→ „2.1 Использование по назначению“ на странице 4

Допустимое значение нагрузки на сцепной шар не должно быть превышено.
🗋 Допустимое значение нагрузки на сцепной шар указано в инструкции вашего транспортного средства.

Нагрузка на сцепной шар, воздействующая на фаркоп, рассчитывается следующим образом: велокрепление (17,2 кг) + велосипед 1 + велосипед 2

⚠ ВНИМАНИЕ!

Опасность возникновения несчастного случая из-за потери деталей!
Ослабленные детали или принадлежности, дополнительно установленные на велосипеде, могут ослабнуть и упасть во время движения транспортного средства.
► Снимите с велосипедов все ослабленные детали или дополнительно установленные принадлежности (например, фляжки, ремни для крепления груза, сумки-штаны, корзины, аккумуляторные батарейки, детские кресла...)

6 / 1

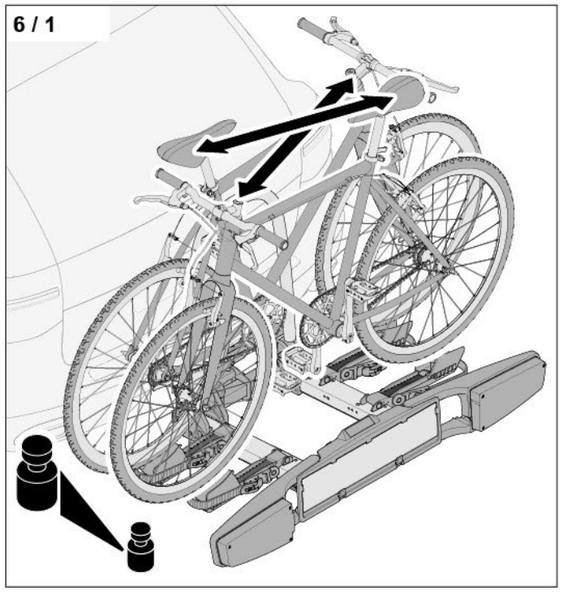

Правильное расположение велосипедов:
– при наличии двух велосипедов необходимо их установить в разных направлениях.
– велосипед с большим весом должен быть установлен рядом с транспортным средством.
– в случае перевозки только одного велосипеда, его необходимо установить рядом с транспортным средством.

6 / 2

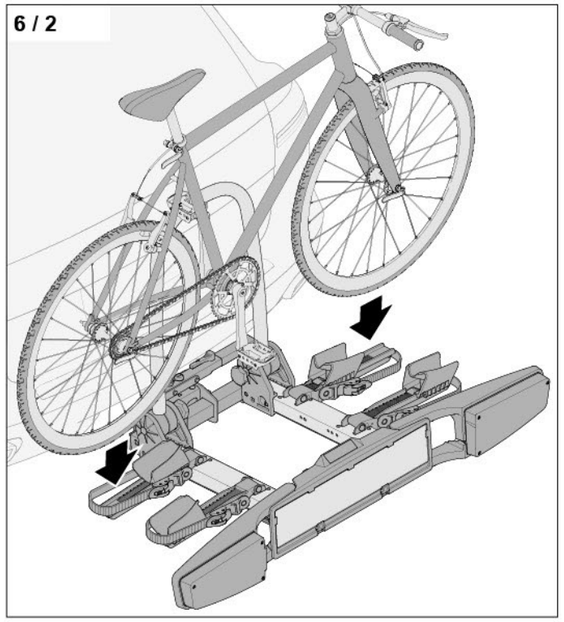

► Поставьте велосипед на направляющие колес.

6 / 3

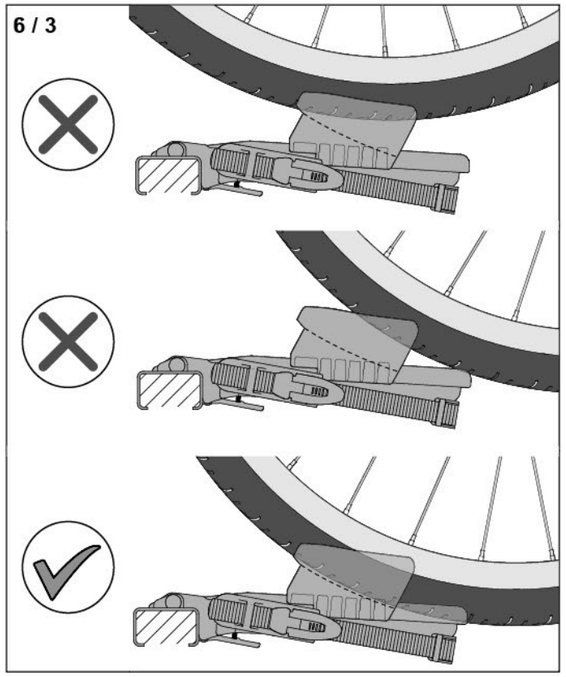

► Подвиньте подставку для колеса к колесу велосипеда.

6 / 4

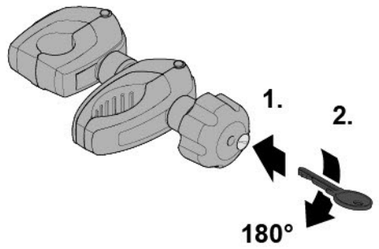

► Вставьте ключ в замок дистанционного держателя (1).
► Откройте замок дистанционного держателя (2).

6 / 5

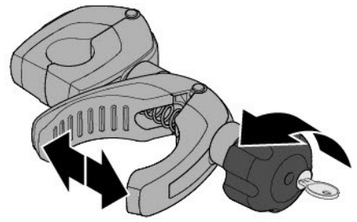

► Откройте зажим для велосипеда, повернув гайку-барашек.

6 / 6

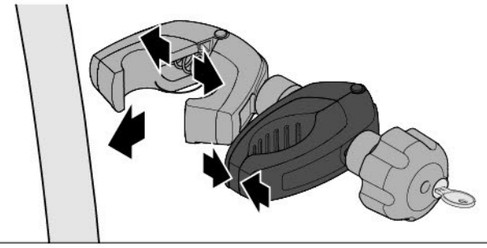

► Сожмите зажим для велосипеда, чтобы открыть хомутовый зажим.

6 / 7

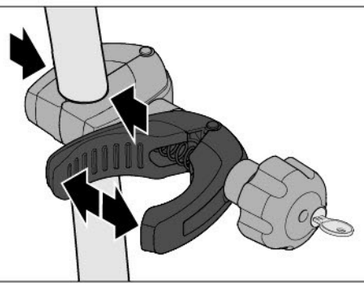

► Зафиксируйте хомутовый зажим на дуге, открыв зажим для велосипеда.

⚠ ВНИМАНИЕ!

Опасность повреждения велосипеда!
Чувствительные компоненты (например, переключающие и тормозные тросы, углепластиковые рамы) могут быть повреждены путем зажатия дистанционным держателем.
► Убедитесь в том, то велосипедные рамы подходят для фиксации.
► Фиксируйте зажим для велосипеда только на велосипедной раме или на раме велокресла.

6 / 8

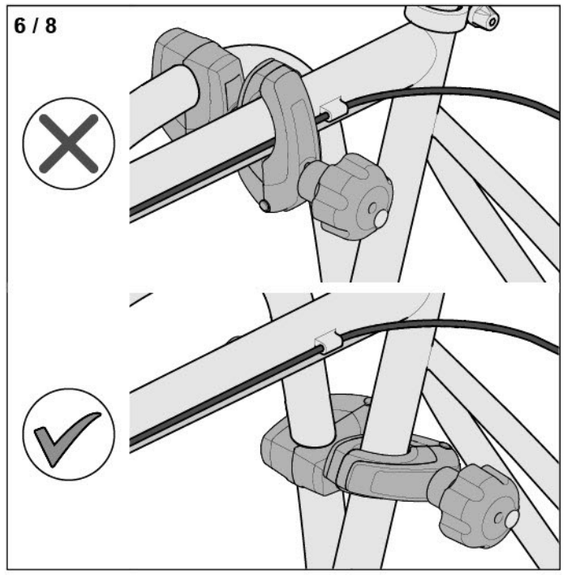

► Выберите надежное положение для фиксации велосипеда.

⚠ ВНИМАНИЕ!

Опасность возникновения несчастного случая из-за отсутствующей фиксации велосипедов!
Если дистанционный держатель установлен неправильно, велосипед может опрокинуться или упасть.

- ► Убедитесь в том, что зажим для велосипеда выровнен относительно дуги соответствующим образом.
- ► Убедитесь в том, что зажим для велосипеда выровнен относительно велосипедной рамы соответствующим образом.
- ► Незамедлительно замените неисправные зажимы.

6 / 9

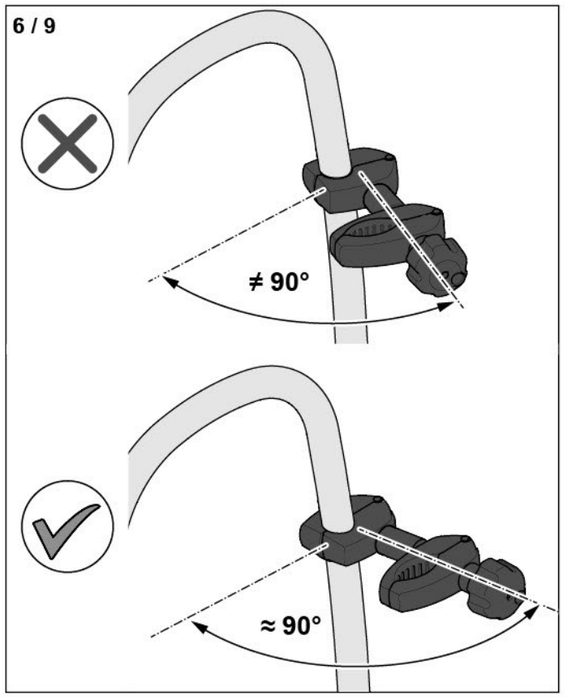

- ► Выровняйте дистанционный держатель относительно дуги.

6 / 10

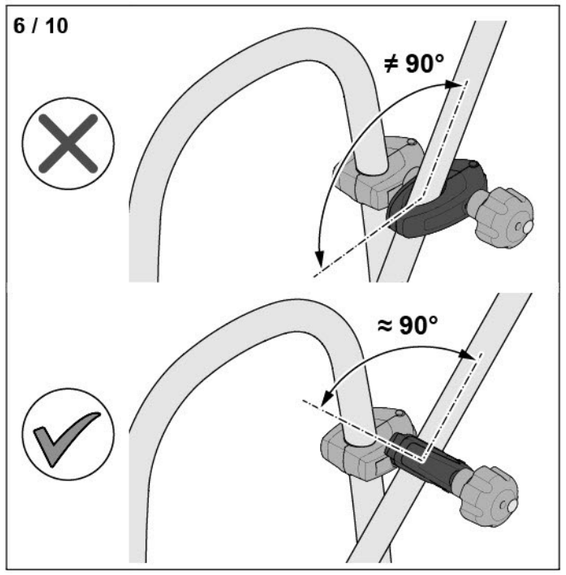

- ► Обхватите велораму зажимом для велосипеда.
- ► Выровняйте зажим для велосипеда относительно велорамы.

6 / 11

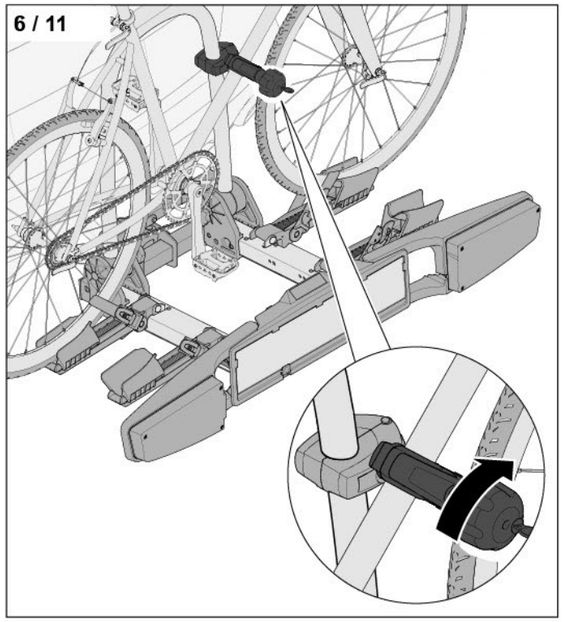

- ► Поверните гайку-барашек, чтобы зафиксировать велосипед при помощи зажима для велосипеда.

westfalia AUTOMOTIVE

6 / 12

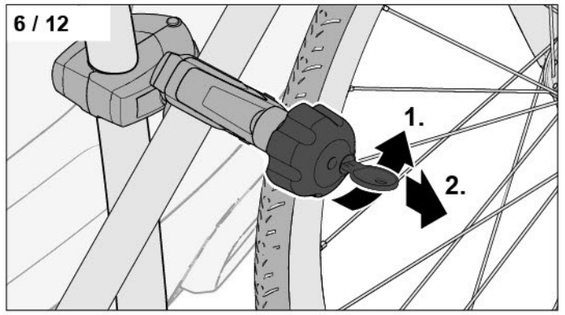

- ► Закройте замок дистанционного держателя (1).
- ► Извлеките ключ (2).

6 / 13

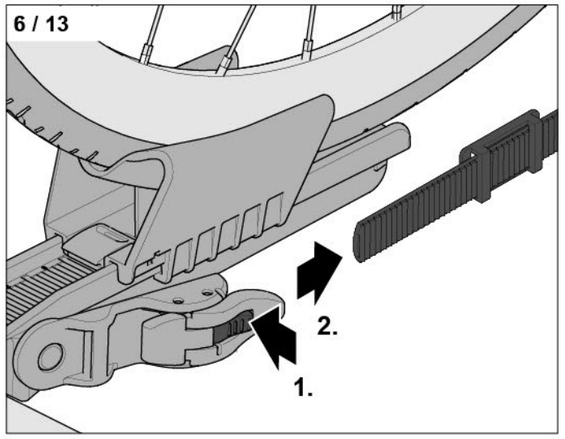

- ► Нажмите на фиксатор зубчатого ремня (1).
- ► Вытяните зубчатый ремень из фиксатора зубчатого ремня (2).

6 / 14

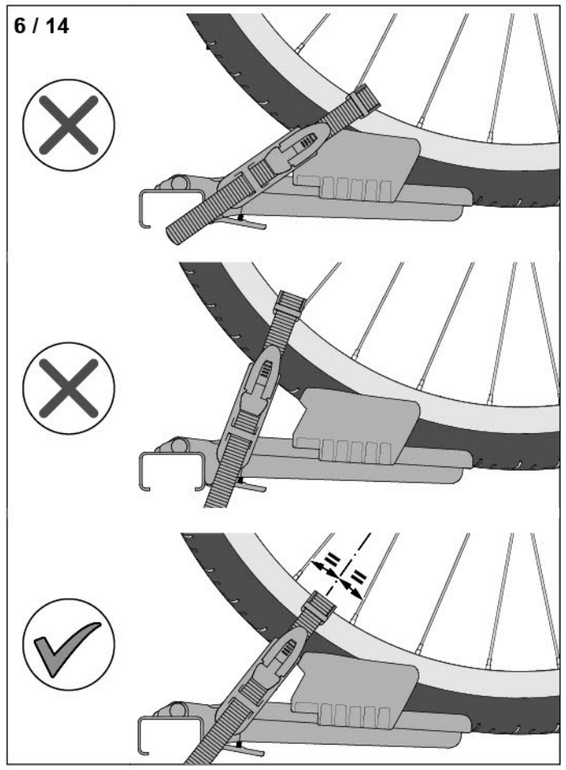

- ► Обхватите обруч зубчатым ремнем.

6 / 15

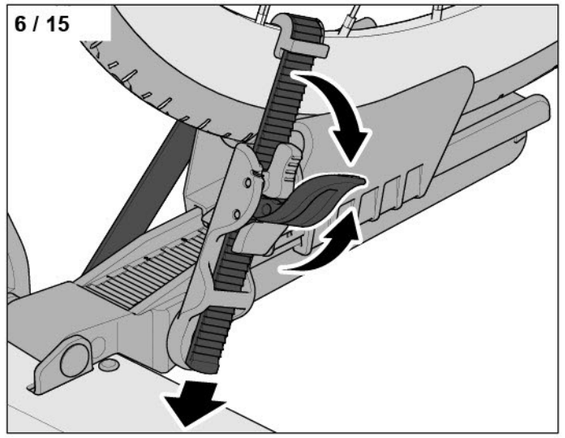

- ► Наложите предохранитель на обод.
- ► Вставьте зубчатый ремень в фиксатор для зубчатого ремня.
- ► Натяните зубчатый ремень, откидывая фиксатор зубчатого ремня вверх и вниз.

Фиксация дополнительного велосипеда выполняется одинаковым образом.

7. Крепление номерного знака

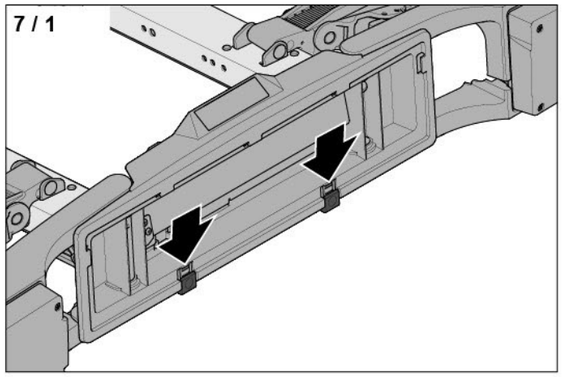

► Убедитесь в том, что зажимы номерного знака сдвинуты вниз.

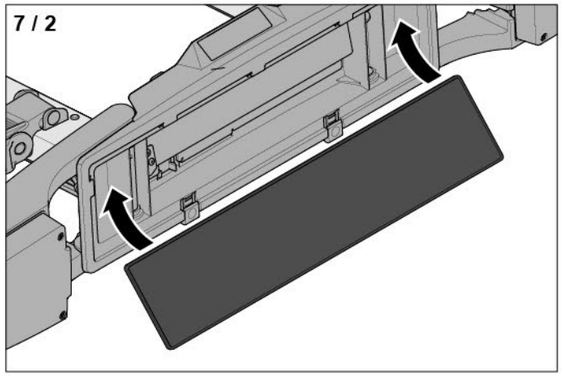

► Вставьте номерной знак в держатели.

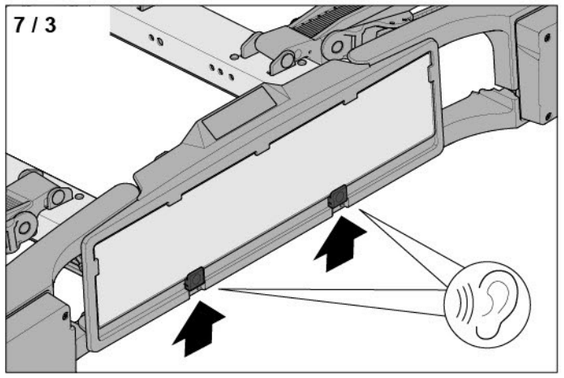

► Сдвиньте зажимы номерного знака вверх (должны послышаться 2 или 3 щелчка).
► Убедитесь в том, что номерной знак зафиксирован.

8. Откидывание велокрепления

При зафиксированных велосипедах доступ к багажнику транспортного средства тоже возможен. Велокрепление имеет функцию откидывания, которая позволяет открыть крышку багажника.

Откидывание велокрепления вниз

⚠ ВНИМАНИЕ!

Опасность повреждения велосипеда!
Во время откидывания велокрепления вниз широкий руль велосипеда может коснуться дорожного полотна.
► Осторожно откидывайте велокрепление вниз.

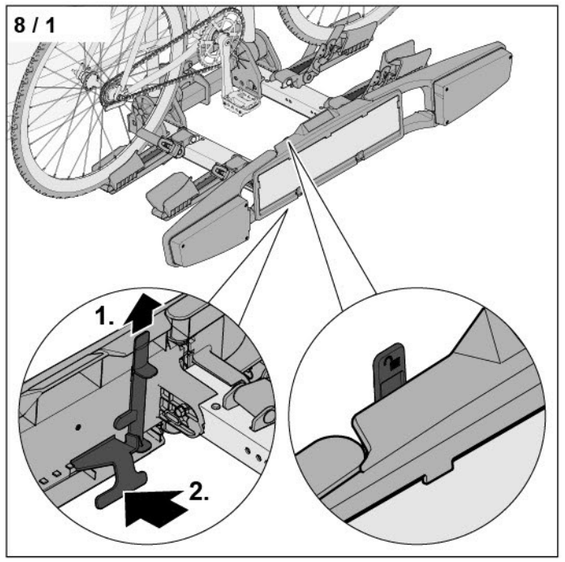

► Потяните придерживатель от опрокидывание вверх (1).
► Возьмитесь снизу за откидной рычаг.
► Потяните откидной рычаг (2).

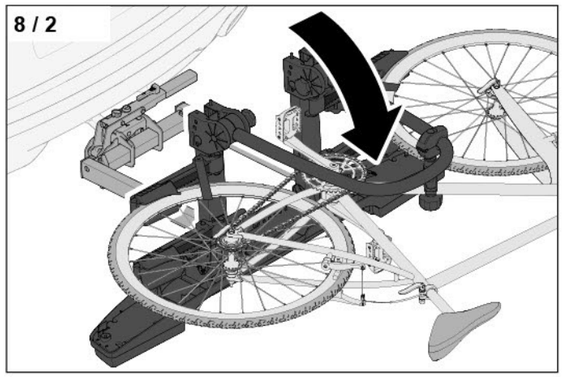

► Откиньте велокрепление от транспортного средства.

Теперь можно открыть багажник.

Установка велокрепления в вертикальное положение

⚠ ВНИМАНИЕ!

Опасность повреждения транспортного средства!
Во время установки велокрепления в вертикальное положение велосипеды могут удариться об открытую крышку багажника.
► Прежде чем установить велокрепление в вертикальное положение, закройте крышку багажника.

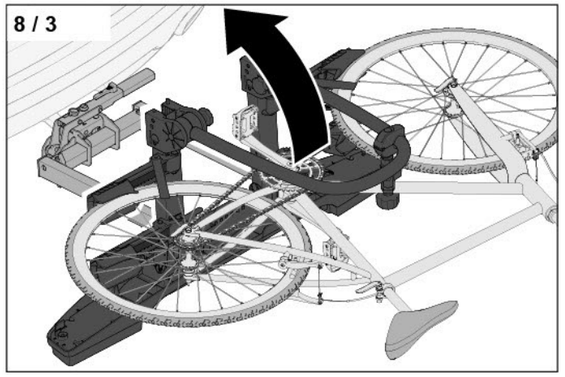

► Установите велокрепление в вертикальное положение.

⚠ ВНИМАНИЕ!

Опасность возникновения несчастных случаев из-за незафиксированного откидного рычага!
Во время движения транспортного средства незафиксированный откидной рычаг может ослабить функцию опрокидывания.
► После установки велокрепления в вертикальное положение проверьте его прочную фиксацию.
► Зафиксируйте откидной рычаг при помощи придерживателя от опрокидывания.

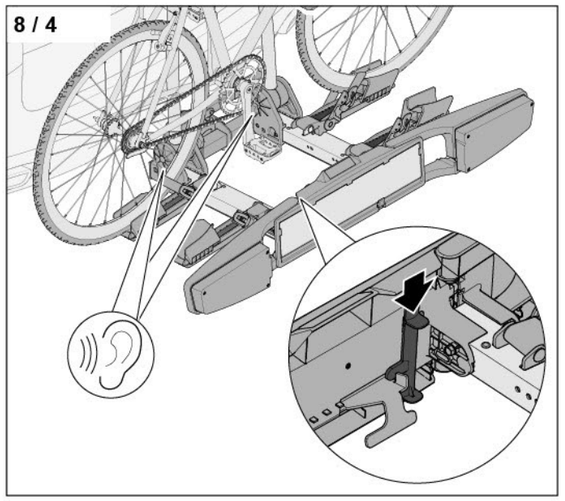

► Нажмите на придерживатель от опрокидывания вниз.

9. Демонтаж

9.1 Снятие велосипедов

► Откройте замок дистанционного держателя.
► Поверните гайку-барашек против часовой стрелки, чтобы открыть зажим для велосипеда.
► Нажмите на фиксатор зубчатого ремня, чтобы ослабить его.
► Вытяните зубчатый ремень из фиксатора зубчатого ремня (2).
► Снимите велосипеды с велокрепления.
► Снимите дистанционные держатели.

9.2 Складывание велокрепления

► Обхватите подставки для велосипедных колес зубчатым ремнем.
► Вставьте зубчатый ремень в фиксатор для зубчатого ремня.
► Нажмите на фиксатор для направляющих колес в направлении вверх.
► Сложите направляющие колес.
► Сложите дублирующие фары.
► Ослабьте звездообразные рукоятки дуги.
► Откиньте дугу вниз.
► Затяните звездообразные рукоятки дуги.

9.3 Снятие велокрепления с транспортного средства

► Поверните штекер в гнезде против часовой стрелки.
► Извлеките штекер из гнезда (2).
► Вставьте штекер в зажим для штекера.
► Откройте фиксатор натяжного рычага.
► Разблокируйте натяжной рычаг.
► Потяните натяжной рычаг вверх.
► Снимите велокрепление.
► Нажмите на натяжной рычаг вниз.
► Закройте фиксатор натяжного рычага.

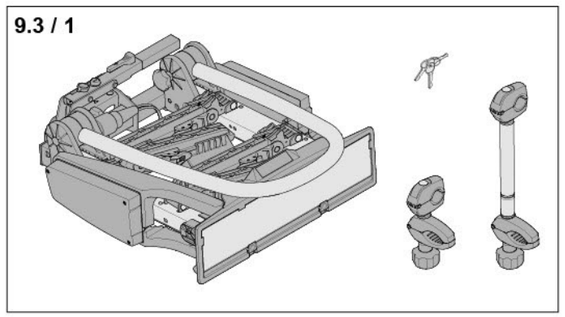

10. Техническое обслуживание и уход

10.1 Регулировка усилия зажима

При первичном использовании следует проверить усилие зажима. При наличии старого или изношенного фаркопа необходимое усилие зажима может отклоняться от нормы.

Усилия зажима достаточно только в том случае, если при фиксации велокрепления на фаркопе нажать на натяжной рычаг с усилием, соответствующим весу от 35 до 45 кг.

Усилие зажима можно увеличить или уменьшить с помощью регулировочного винта.

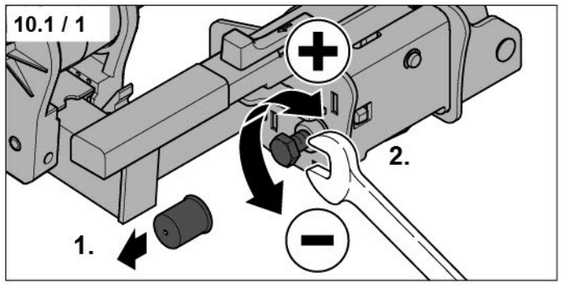

► Снимите колпачок (1).
► Установите соответствующее усилие зажима (2).
► Насадите колпачок обратно.

После регулировки усилия зажима:
► нажимайте на натяжной рычаг до упора, пока он не зафиксируется.
→ Рис. „4 / 7“
► Проверьтепрочность посадки велокрепления на сцепном шаре, например, нажимая рукой на его край.

Если при этом велокрепление двигается, необходимо увеличить усилие зажима. При необходимости можно проверить установку усилия зажима в специализированной мастерской.

10.2 Замена ламп

► Для замены ламп обратитесь к специализированному дилеру или в специализированную мастерскую.

10.3 Уход за велокреплением

⚠ ВНИМАНИЕ!

Опасность возникновения несчастного случая из-за ослабления или соскальзывания велокрепления!
Фиксация велокрепления может ослабнуть из-за жирной контактной поверхности,предназначенной для зажатия сцепного шара или из-за смазанных резьбовых соединений. Велокрепление может соскользнуть или упасть вниз.
► Убедитесь в том, что сцепной шар и его контактная поверхность чистые и без жировых загрязнений.
► Не смазывайте резьбовые соединения.

⚠ ВНИМАНИЕ!

Опасность возникновения повреждений из-за неправильно проведенной очистки!
Очистители высокого давления, абразивные средства или агрессивные моющие средства могут повредить велокрепление.
► Мойте велокрепление водой и шампунем.

Уход за велокреплением осуществляется следующим образом:
► регулярно мойте велокрепление.
► после применения в зимний период следует очистить его от соли и грязи.
► опрыскивайте замок смазкой без содержания смол, как минимум, каждые 2 месяца, т.е. через каждые 100 циклов открывания и закрывания замка. После смазки откройте и закройте замок ключом несколько раз.

11. Запасные детали

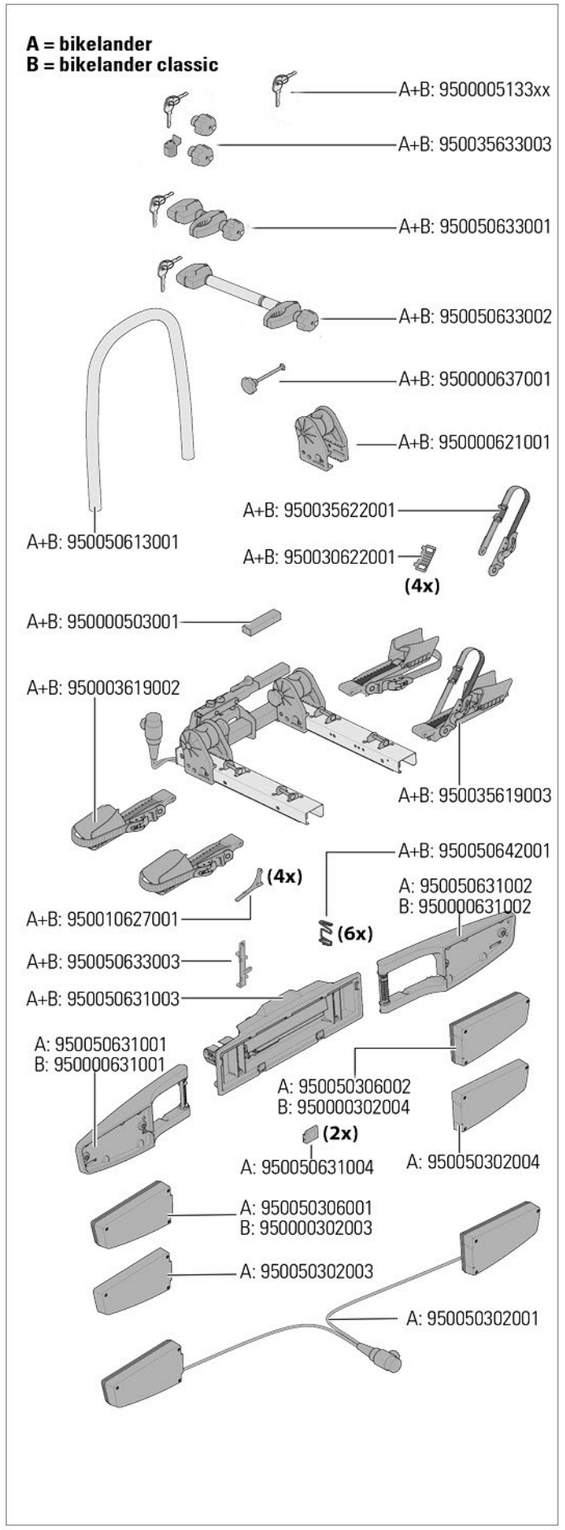

12. Гарантия на изделие

Уважаемый заказчик!

С покупкой этого изделия фирмы Вы приняли решение в пользу высшего стандарта качества.

Именно поэтому Westfalia Automotive GmbH дает Вам 5-тилетнюю гарантию на изделие на условиях, изложенных в данной Гарантии.

Эта гарантия на изделие действительна при условии, что
– Вашим обычным местом пребывания (местожительством) является Европа,
– данное изделие от Westfalia изготовлено фирмой Automotive GmbH и продано новым и
– Вы после приобретения этого изделия от Westfalia проверили его на наличие дефектов, а об обнаруженных дефектах сообщили продавцу, у которого Вы купили это изделие от Westfalia.

Выполнение перечисленных в этом заявлении условий гарантии на изделие дает Вам право предъявлять претензий фирме Westfalia Automotive GmbH, если
– конструктивные недостатки, дефекты материала и производственные дефекты, за которые несет ответственность фирма Westfalia Automotive GmbH, значительно ухудшают нормальное пользование этим изделием от Westfalia и
– исключены ограничения возможности пользования из-за недостаточного техобслуживания, неквалифицированного использования или использования не по назначению либо же из-за особых воздействий окружающей среды или необычных условий эксплуатации и
– Вы предоставите возможность фирме Westfalia Automotive GmbH проверить на месте изделие от Westfalia.

Для удовлетворения предъявленных Вами претензий по данной гарантии на изделие фирма Westfalia Automotive GmbH может по собственному выбору
– либо отремонтировать дефектные изделия от Westfalia, либо заменить новыми, или
– остаточную стоимость изделия от Westfalia возместить деньгами (остаточная стоимость - это первоначальная покупная цена за вычетом 15 % за каждый начатый год после покупки).

Ваши претензии по данной гарантии на изделие теряют силу в течение одного года с момента предъявления Вами претензии фирме Westfalia Automotive GmbH. Пятилетний (5) срок действия гарантии на изделие является окончательным сроком, начинается с момента продажи изделия от Westfalia и не продлевается в случае выполнения акций в рамках гарантии.

Дальнейшие претензии по данной гарантии на изделие исключены. Если фирма Westfalia Automotive GmbH не виновна в получении травм, в том числе смертельных, и не нарушает намеренно или по грубой халатности других обязанностей по данной гарантии на изделие, то фирме Westfalia Automotive GmbH не могут быть предъявлены какие-либо претензии о возмещении ущерба.

Данная гарантия на изделие не затрагивает претензии по договору купли-продажи к продавцу, у которого приобретено данное изделие от Westfalia, а именно Ваши претензии в отношении недостатков в изделии.

Westfalia-Automotive GmbH
Am Sandberg 45
33378 Rheda-Wiedenbrück

www.westfalia-automotive.com
www.bikelander.de
www.bikelander.eu

350 050 691 107 - 001